使用場所	廊下 ～ 居間	扉形状	ｶﾞﾗｽ開戸
扉ﾌﾚｰﾑ	無		
ヒンジ	NOSCAVOキット：NS A（サテン仕上げ） Intermetal 油圧ヒンジクローザー MEDIUM（ミディアム）		
ﾊﾝﾄﾞﾙ	Chameleon（VL155C） Intermetal アルミ製 シルバーアルマイト		
面材	t10 透明強化ガラス+飛散防止フィルム貼り		

タイプ	部屋名	吊元	DW	DH	ﾚﾊﾞｰ高さ	ｱﾝﾀﾞｰｶｯﾄ	枚数
開戸		L・R	800	2000	1000	14	1

【廊下から見て右吊りの場合】

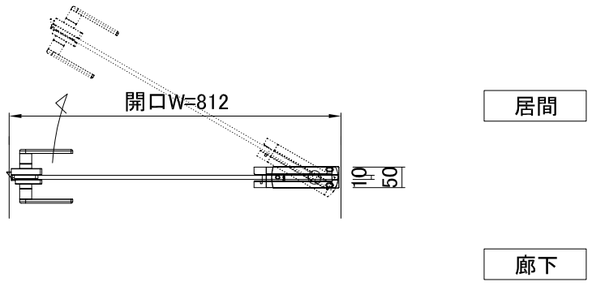

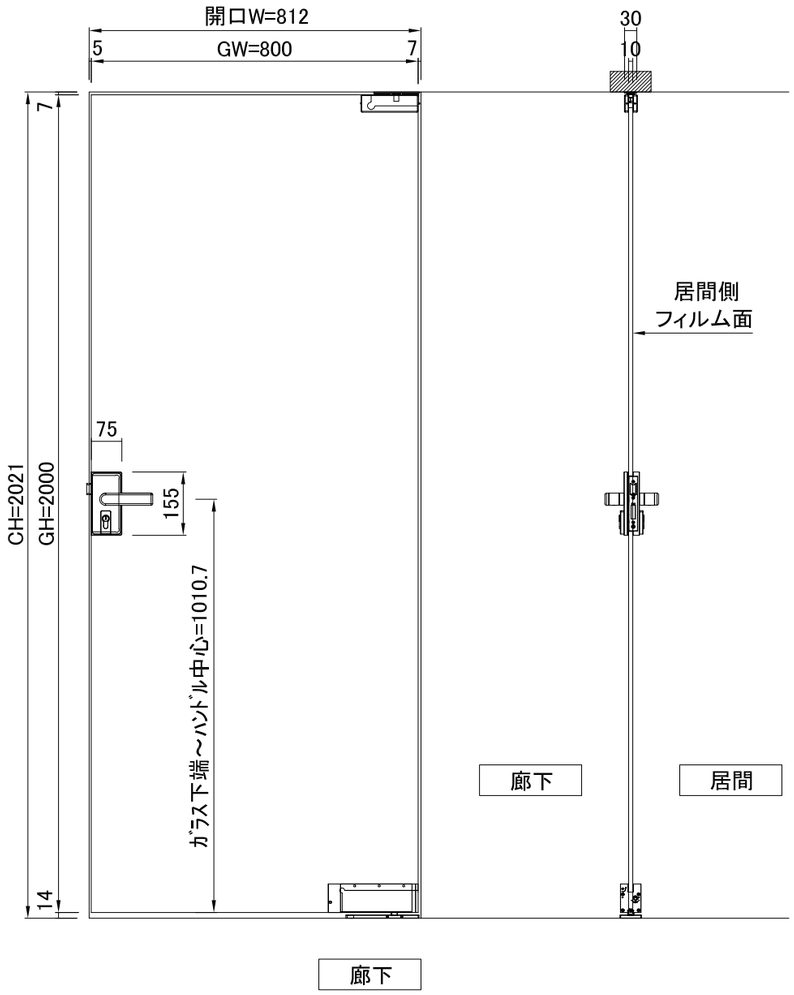

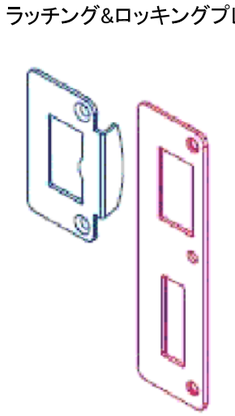

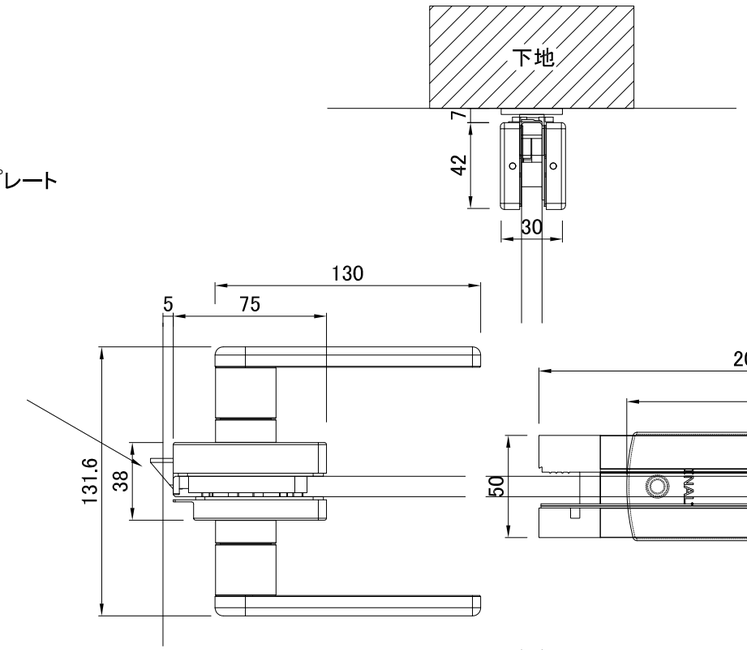

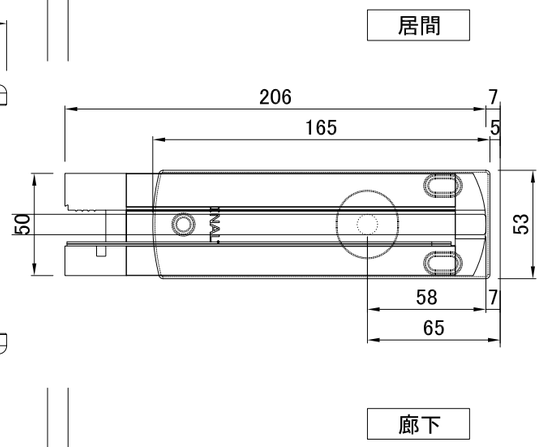

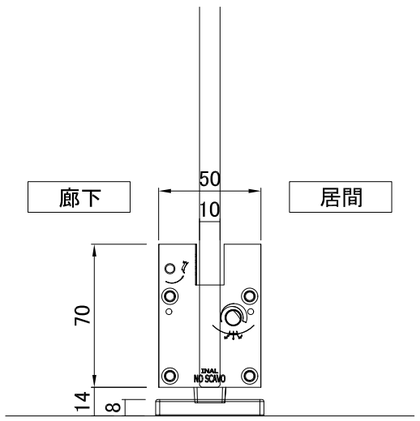

able Creative Director of Glassware	MEMO 修正日 2022.12.27	SCALE 1/15・3	TITLE 【特別企画】リビング仕様 上下ヒンジガラスドアセット	作図印	確認印	御承認印	図面番号
		DATA 2022.12.26	NOSCAVO8020(Cset) 収まり図	大曲	長又		1

【廊下から見て右吊り】

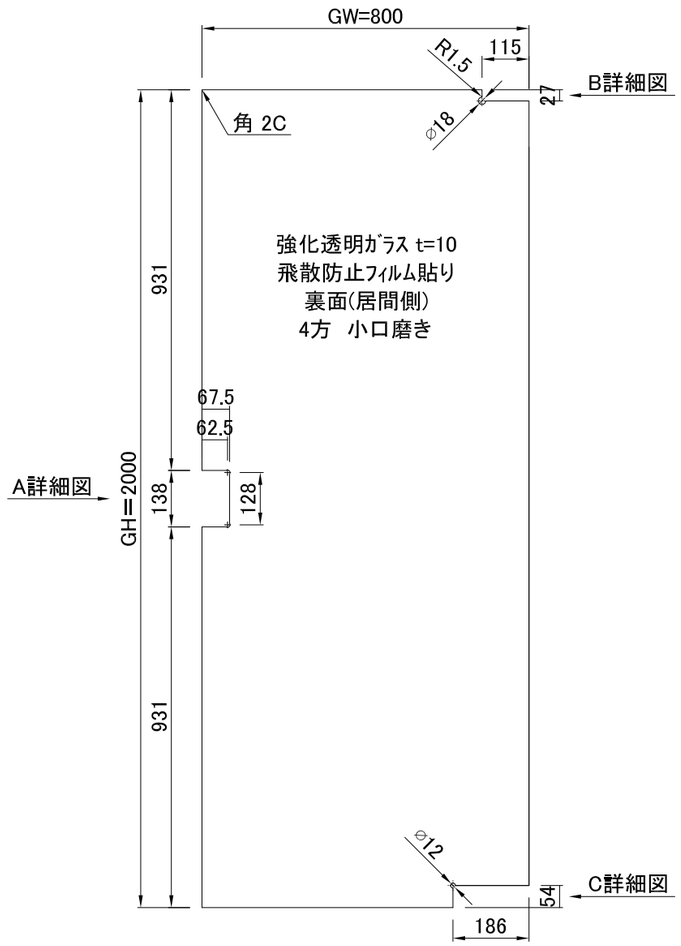

10

【廊下から見て左吊り】

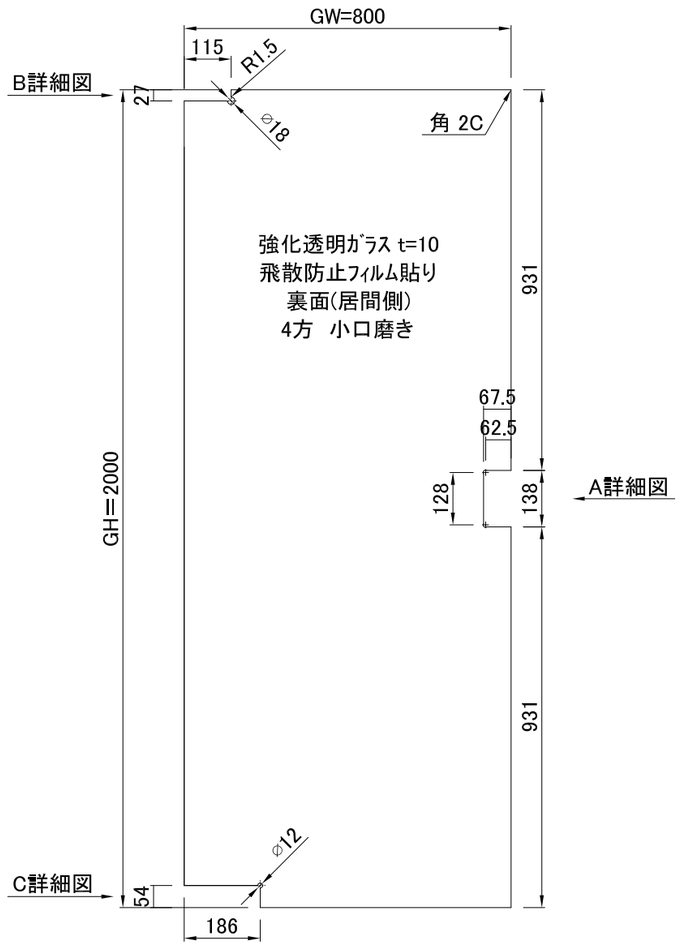

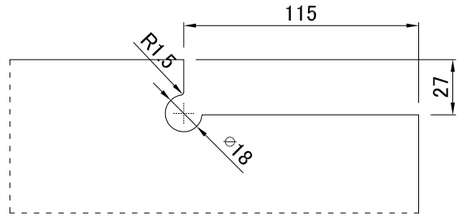

B詳細図
ヒンジガラス加工図 S=1/3

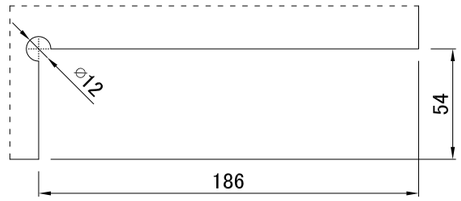

C詳細図
ヒンジガラス加工図 S=1/3

A詳細図

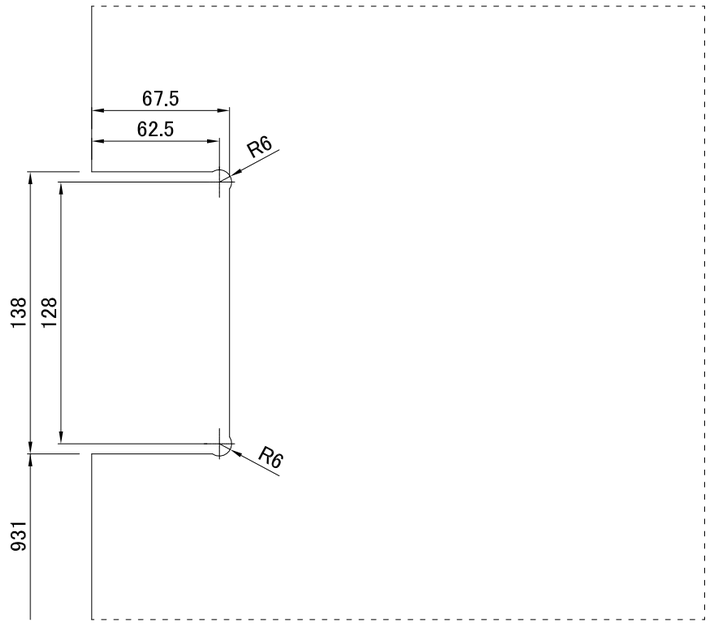

able Creative Director of Glassware	MEMO 修正日 2022.12.26 12.27	SCALE 1/15・3	TITLE NOSCAVO-Cタイプ	作図印	確認印	御承認印	図面番号
	(C)設計:エイブル株式会社	DATA 2022.12.05	ガラス図	大曲	長又		2